LS-TH3R

- User Manual
- Manual de usuario
- Manuel d’utilisation
- دليل المستخدم

English

1. Warnings & Precautions



The infrared laser of this product is classified as Class 1, while the visible aiming laser is classified as Class 3R. Do not stare directly into the laser beam!

⚠ WARNING

* Before any operation, make sure the chamber is empty and the safety is engaged.
* When operated in smoke, mist or rain, the laser is more susceptible to detection by enemy night-vision devices. Avoid prolonged activation under these conditions.
* Before inspecting the optical output lens, make sure the product mode selector is in the OFF position.
* Do not disassemble any product components. Improper operation will damage the unit and void the warranty.

⚠ CAUTION

* Keep all optical glass surfaces clean!
* Do not over-adjust the W/E adjustments. Operate only within the normal adjustment range.
* Remove the battery if the product will not be used for an extended period.

2. Product Overview

The LS-TH3R is a high performance all in one laser aiming device. It features compact size, professional-grade performance and high-level environmental protection, and is classified as a Class 1 laser product.

Main functions: visible laser aiming, infrared laser aiming, infrared laser illumination, adjustable IR illuminator spot size, high/low laser power adjustment, quick switch function button and function status indicator LED. Designed for individual operators, it supports auxiliary aiming and tactical illumination for both day time and night time operations.

3. Product Introduction

■ 3.1 Structure

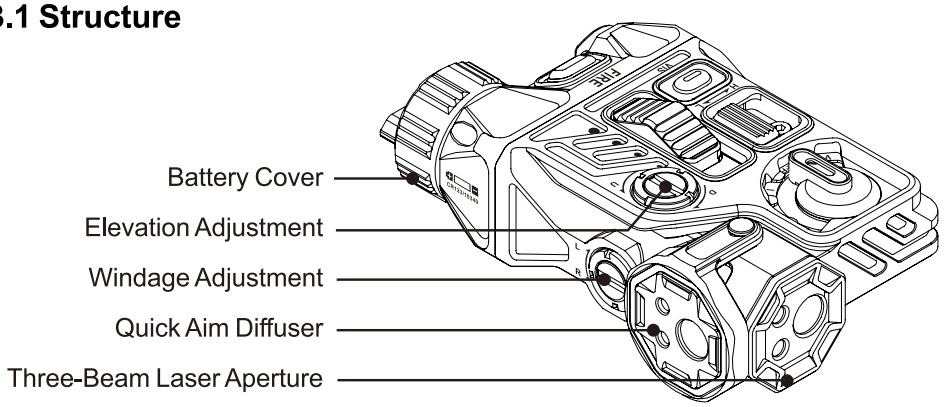

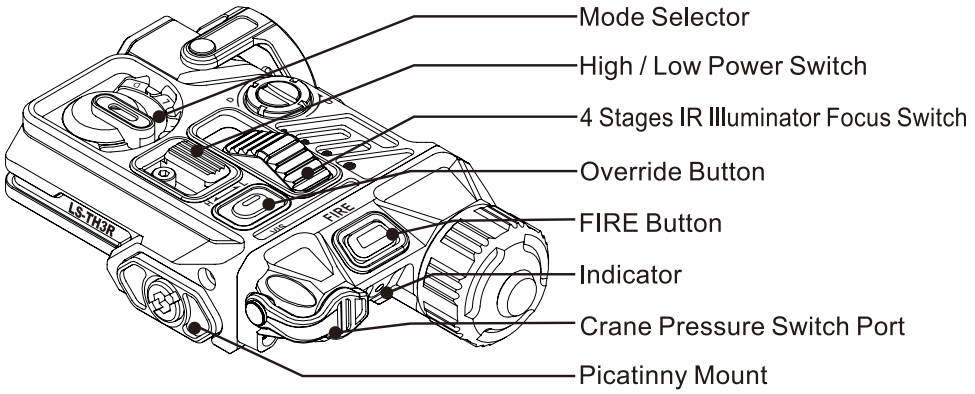

■ 3.2 Quick Aim Diffuser

After fastening the Quick Aim Diffuser, the laser output effect will change accordingly. It can effectively eliminate stray light and mirror reflection, improve laser aiming accuracy, and extend the IR illumination range.

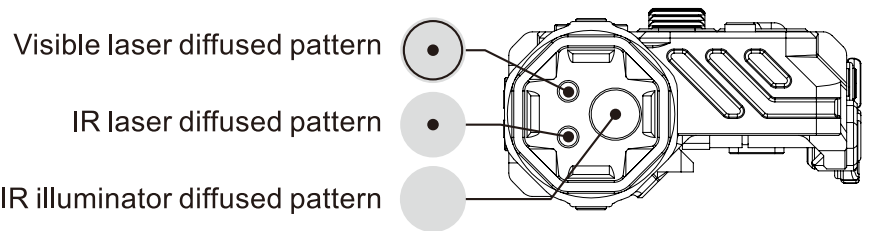

⚠ WARNING

* Do not remove or damage the Quick Aim Diffuser lens. Improper operation may affect the beam performance!

■ 3.3 Function

Function	Marking	Description
Switch / Mode Gears	V	Visible Laser
	OFF	Power Off
	I	IR Laser
	L	IR Illuminator
	D	Laser + IR Illuminator Combination
Power Adjustment	H	High Power
	L	Low Power
Override	VIS	When the unit is in V mode, press and hold or double-click VIS button to activate D mode. When the unit is in I / L / D mode, press and hold or double-click VIS button to activate V mode.
Activate/Deactivate Current Mode	FIRE	Double-click for constant on/off. Auto power-off after 5 minutes of inactivity. Supports momentary activation.
IR Illuminator Spot Adjustment	• • • •	Push the focus switch to adjust the IR illuminator beam size
Remote Switch Control	⏻	Identical function as the FIRE button.

4. Specifications

Visible Laser Wavelength	515±5nm
Visible Laser Class	Class 3R
Visible Laser Power	Low Power 0.7mW　High Power 5mW
Visible Laser Beam Divergence	＞0.8 MRAD
Visible Laser Runtime	>4h(CR123)
IR Laser Wavelength	850±15nm
IR Laser Class	Class 1
IR Laser Power	0.7mW
IR Illuminator Wavelength	850±15nm
IR Illuminator Emitter Type	VCSEL
IR Illuminator Laser Class	Class 1
IR Illuminator Power	<0.7mW
Focus Levels	2° 7° 12° 17°
Adjustment Click Value	0.3MRAD/1MOA
Adjustment Range	2°
Battery Type	1 × CR123A 3 V or 1 × 16340 3.7 V
Operating Temperature	-20°C~55°C
Shock Resistance	1200G 20HZ
Housing Material	6061-T6 Aluminum Alloy + 304 Stainless Steel
Waterproof	IP68, 2 m depth for 1 hour
Maximum Dimensions	98 (L) × 57 (W) × 33 (H) mm / 3.86 (L) × 2.24 (W) × 1.30 (H) in

5. Installation

■ 5.1 Battery Installation

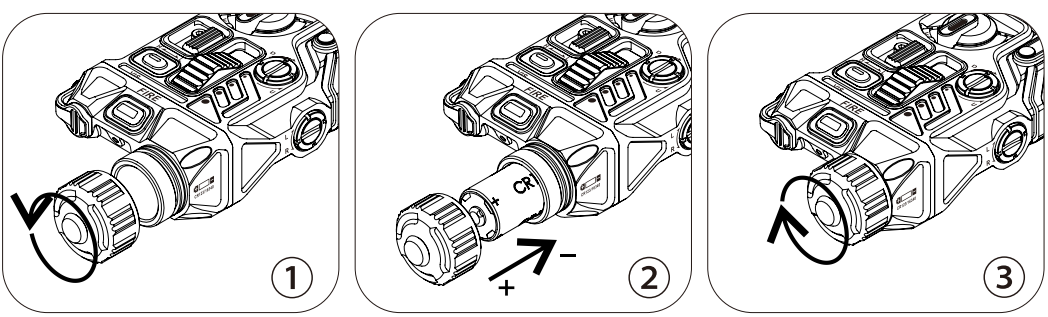

1. Unscrew the battery cover counter-clockwise.
2. Insert one CR123/16340 battery with the positive terminal facing outward.
3. Tighten the battery cover clockwise to complete installation.

■ 5.2 Product Installation

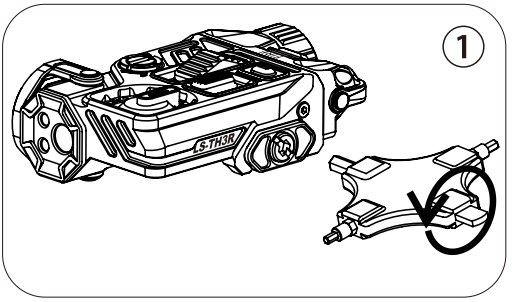

1. Use the wrench to loosen the screw counter-clockwise, then seat the unit onto the rail.

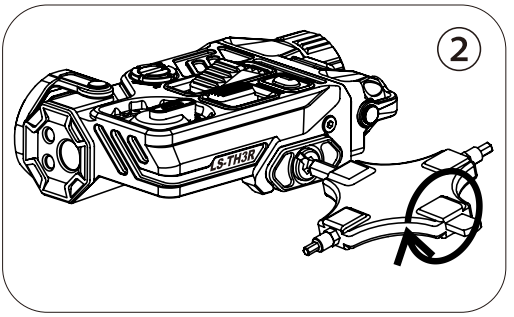

2. Use the wrench to tighten the screw clockwise to complete installation.

■ 5.3 Pressure Switch Installation

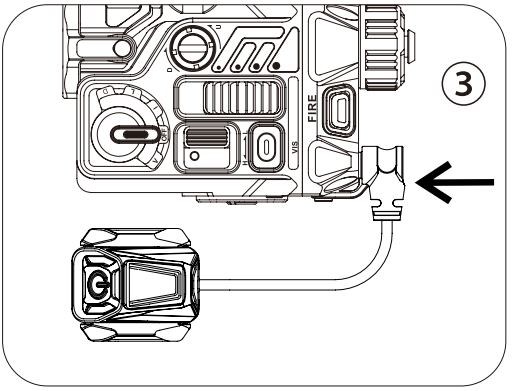

To install the pressure switch, open the rear port plug, insert the pressure switch plug fully into the port, loosen the mounting-plate screws, install it to a suitable rail position, and tighten the screws to complete installation.

⚠ CAUTION

* Secure the rubber port plug firmly when pressure switch is not in use. Otherwise, the waterproof rating of the product will be reduced!

6.Operation

■ 6.1 Button Operation

	Current Mode Selector Status	Operation Method	During Button Press/ Immediate Output	After Release/ State After Operation
1	OFF / No Output	Any button/ any operation	No output	No output
2	Any non-OFF/ Waiting for Output	FIRE Quick Double-Click	Current selector mode turns on continuously	Remains continuously on; turns off after 5min of inactivity
3	Any non-OFF/ Waiting for Output	When illuminated, single-click FIRE	Function turns off	Product returns to standby
4	Any non-OFF/ Waiting for Output	When not illuminated, single-click / press and hold FIRE	Current selector mode activates momentarily	Turns off; product returns to standby
5	Any non-OFF/ Waiting for Output	Whether on or off, after changing mode	Product turns off; repeat the operation corresponding to rows 2/3/4/5	
6	Any non-OFF/ Waiting for Output	Turn the selector knob to OFF	No additional button operation is required; the product turns off immediately	Product powers off
7	V mode in standby/ continuous-on (High//Low)	VIS Press and Hold	IR laser + IR illuminator momentary output at High/Low power	Returns to the previous state; V mode remains in standby/ continuous-on
8	V mode in standby/ continuous-on (High//Low)	VIS Double-Click	IR laser + IR illuminator mode remains continuously on (High/Low)	Remains continuously on; turns off after 5min of inactivity
9	I/L mode in standby/ continuous-on (High/Low)	VIS Press and Hold	Visible laser High/Low mode momentary output	Returns to the previous state; I/L mode remains in standby/ continuous-on
10	I/L mode in standby/ continuous-on (High/Low)	VIS Double-Click	Visible laser High/ Low mode remains continuously on	Remains continuously on; turns off after 5min of inactivity
11	D mode in standby/ continuous-on (High/Low)	VIS Press and Hold	Visible laser High/Low mode momentary output	Returns to the previous state; D mode remains in standby/ continuous-on
12	D mode in standby/ continuous-on	VIS Double-Click	Visible laser High/ Low mode remains continuously on	Remains continuously on; turns off after 5min of inactivity

13	Product On	VIS Single-Click	Off	Off
14	Product Off	VIS Single-Click	Flashes briefly, then turns off	Flashes briefly, then turns off
15	Pressure Switch		Identical function as the FIRE button.	

■ 6.2 Indicator

Mode	Normal State	Indicator Status
V	Green	Turns on/off according to output status
OFF	Off	Off
I	Red	Turns on/off according to output status
L	Red	Turns on/off according to output status
D	Red	Turns on/off according to output status

7.Package Contents

No.	Item	Qty.
1	LS-TH3R Laser Aiming Device	1
2	Pressure Switch	1
3	Nylon Pouch	1
4	Combination Tool Wrench	1
5	Quick Aim Diffuser	1
6	Cleaning Cloth	1
7	User Manual	1

8. Warranty Policy

24-Month Limited Warranty

LASERSPEED provides a 24-month limited warranty for the TH3R from the original date of purchase.

The warranty covers defects in materials and workmanship under normal use. During the warranty period, LASERSPEED will repair or replace defective products at its discretion.

The warranty does not cover damage caused by misuse, improper installation, accidents, unauthorized modification or repair, normal wear, or battery-related damage.

After the warranty period, paid repair service is available. Repair costs will be assessed based on the condition of the product and confirmed with the customer before service.

For warranty or repair service, please provide the product serial number, proof of purchase, and a description of the issue.

Español

1. Advertencias y precauciones



El láser infrarrojo de este producto está clasificado como Clase 1, mientras que el láser de puntería visible está clasificado como Clase 3R. ¡No mire directamente al haz láser!

⚠ ADVERTENCIA

* Antes de realizar cualquier operación, asegúrese de que la recámara esté vacía y de que el seguro esté activado.
* Al utilizar el dispositivo en presencia de humo, niebla o lluvia, el láser puede ser detectado con mayor facilidad mediante equipos de visión nocturna. Evite mantenerlo activado durante períodos prolongados en estas condiciones.
* Antes de inspeccionar la lente de salida óptica, asegúrese de que el selector de modo del producto esté en la posición OFF.
* No desmonte ningún componente del producto. Una manipulación inadecuada puede dañar la unidad y anular la garantía.

⚠ PRECAUCIÓN

* Mantenga limpias todas las superficies ópticas de vidrio.
* No fuerce los ajustes de deriva/elevación (W/E). Realice los ajustes únicamente dentro del rango normal de regulación.
* Retire la batería si el producto no va a utilizarse durante un período prolongado.

2. Descripción general del producto

El LS-TH3R es un dispositivo multifunción de puntería láser de alto rendimiento. Se caracteriza por su diseño compacto, prestaciones de nivel profesional y un elevado grado de protección ambiental, y está clasificado como producto láser de Clase 1.
Funciones principales: puntería láser visible de punto único, puntería láser infrarroja de punto único, iluminación infrarroja, tamaño ajustable del haz del iluminador IR, ajuste de potencia alta/baja, botón de cambio rápido de función e indicador LED de estado. Diseñado para uso individual, proporciona apoyo de puntería e iluminación táctica tanto en operaciones diurnas como nocturnas.

3. Descripción del producto

■ 3.1 Estructura

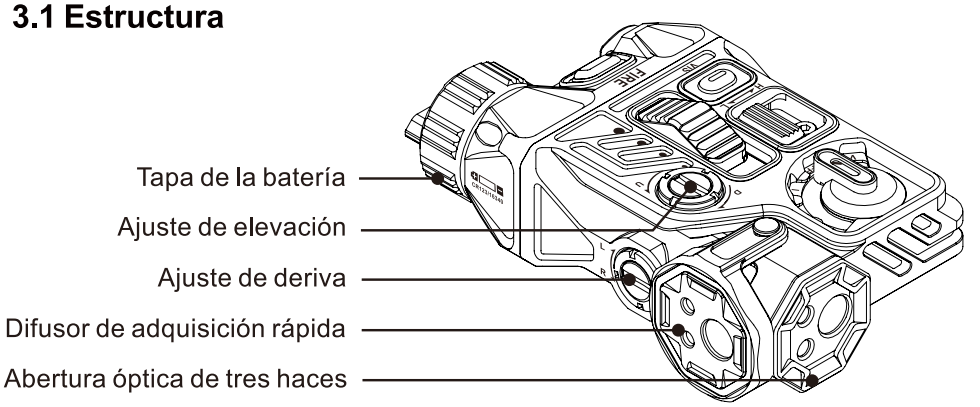

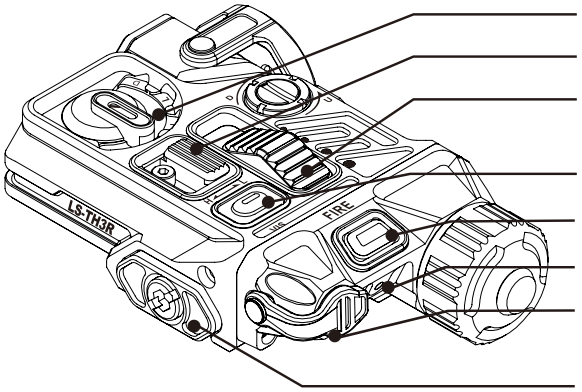

Selector de modo
Selector de potencia alta/baja
Selector de enfoque del iluminador IR (4 posiciones)
Botón Override
Botón FIRE
Indicador luminoso
Puerto para interruptor remoto compatible con Crane
Montura Picatinny

■ 3.2 Difusor de adquisición rápida

Al colocar el difusor de adquisición rápida, el patrón de salida del láser cambia en consecuencia. Este accesorio ayuda a reducir la luz parásita y los reflejos especulares, mejora la precisión de la puntería láser y amplía el área de iluminación infrarroja.

Patrón difuso del láser visible

Patrón difuso del láser IR

Patrón difuso del iluminador IR

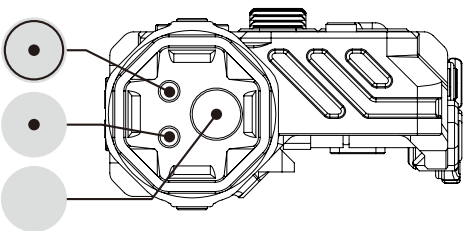

⚠ ADVERTENCIA

* No retire ni dañe la lente del difusor de adquisición rápida. Una manipulación inadecuada puede afectar al rendimiento del haz.

■ 3.3 Funciones

Función	Marking	Descripción
Encendido / selección de modo	V	Láser visible
	OFF	Apagado
	I	Láser IR
	L	Iluminador IR
	D	Láser IR + iluminador IR
Ajuste de potencia	H	Potencia alta
	L	Potencia baja
Override	VIS	Cuando la unidad esté en modo V, mantenga pulsado o pulse dos veces el botón VIS para activar el modo D. Cuando la unidad esté en modo I / L / D, mantenga pulsado o pulse dos veces el botón VIS para activar el modo V.
Activar/desactivar el modo actual	FIRE	Pulse dos veces para activar o desactivar el encendido continuo. El dispositivo se apaga automáticamente tras 5 minutos de inactividad. También admite activación momentánea.
Ajuste del haz del iluminador IR	• • • •	Deslice el selector de enfoque para ajustar el tamaño del haz del iluminador IR.
Control mediante interruptor remoto	⏻	Funciona de la misma manera que el botón FIRE.

4. Especificaciones técnicas

Longitud de onda del láser visible	515 ± 5 nm
Clase del láser visible	Class 3R
Potencia del láser visible	Potencia baja: 0,7 mW Potencia alta: 5 mW
Divergencia del haz del láser visible	＞0,8 mrad
Autonomía del láser visible	>4 h (CR123)
Longitud de onda del láser IR	850 ± 15 nm
Clase del láser IR	Class 1
Potencia del láser IR	0,7 mW
Longitud de onda del iluminador IR	850 ± 15 nm
Tipo de emisor del iluminador IR	VCSEL
Clase láser del iluminador IR	Class 1
Potencia del iluminador IR	<0,7 mW
Niveles de enfoque	2° 7° 12° 17°
Valor de ajuste por clic	0,3 mrad / 1 MOA
Rango de ajuste	2°
Tipo de batería	1 × CR123A de 3 V o 1 × 16340 de 3,7 V
Temperatura de funcionamiento	-20 °C a +55 °C
Resistencia a impactos	1200 G, 20 Hz
Material de la carcasa	6061-T6 Aleación de aluminio + acero inoxidable 304
Grado de protección	IP68, 2 m de profundidad durante 1 hora
Dimensiones máximas	98 (L) × 57 (An) × 33 (Al) mm / 3,86 (L) × 2,24 (An) × 1,30 (Al) in

5. Instalación

■ 5.1 Instalación de la batería

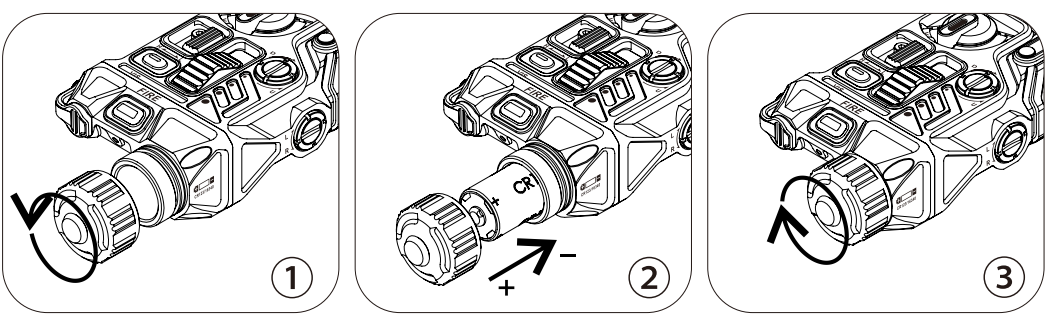

1. Desenrosque la tapa de la batería girándola en sentido antihorario.
2. Inserte una batería CR123/16340 con el polo positivo orientado hacia el exterior.
3. Enrosque la tapa de la batería en sentido horario hasta que quede bien cerrada.

■ 5.2 Instalación del producto

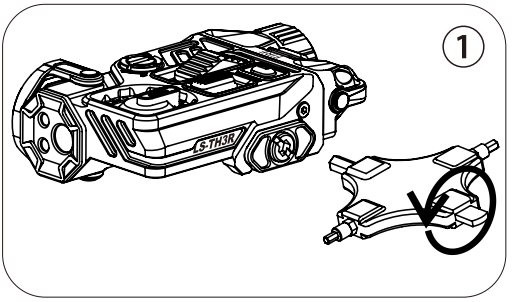

1. Utilice la llave para aflojar el tornillo en sentido antihorario y, a continuación, coloque la unidad sobre el riel.

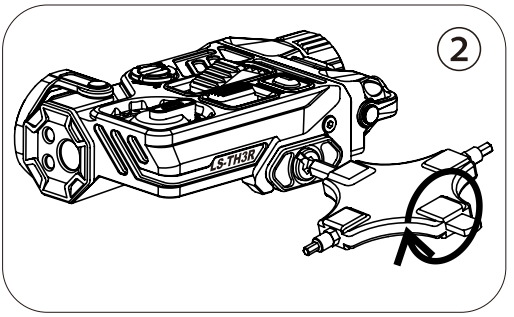

2. Utilice la llave para apretar el tornillo en sentido horario hasta completar la instalación.

■ 5.3 Instalación del interruptor remoto

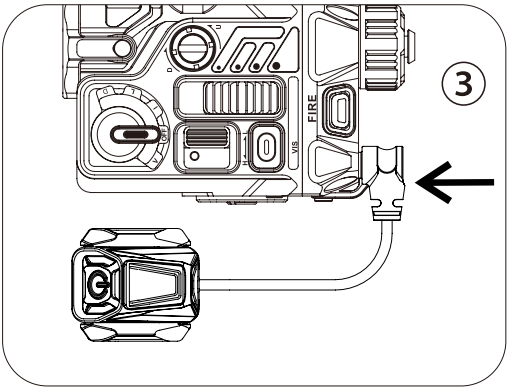

Para instalar el interruptor remoto, abra el tapón del puerto trasero, introduzca completamente el conector del interruptor en el puerto, afloje los tornillos de la placa de montaje, colóquelo en una posición adecuada del riel y apriete los tornillos para completar la instalación.

⚠ PRECAUCIÓN

* Cuando no utilice el interruptor remoto, coloque firmemente el tapón de goma del puerto. De lo contrario, se reducirá el grado de protección contra el agua del producto.

6. Funcionamiento

■ 6.1 Funcionamiento de los botones

	Estado actual del selector de modo	Operación Método	Durante la pulsación/salida inmediata	Tras soltar / estado después de la operación
1	OFF / sin salida	Cualquier botón / cualquier operación	Sin salida	Sin salida
2	Cualquier modo distinto de OFF / en espera de salida	Doble pulsación rápida en FIRE	El modo seleccionado se activa de forma continua	Permanece encendido de forma continua; se apaga tras 5 min de inactividad
3	Cualquier modo distinto de OFF / en espera de salida	Con la salida activa, pulse FIRE una vez	La función se desactiva	El producto vuelve al modo de espera
4	Cualquier modo distinto de OFF / en espera de salida	Con la salida apagada, pulse una vez o mantenga pulsado FIRE	El modo seleccionado se activa momentáneamente	Se apaga; el producto vuelve al modo de espera
5	Cualquier modo distinto de OFF / en espera de salida	Después de cambiar de modo, esté la salida encendida o apagada	El producto se apaga; repita la operación correspondiente a las filas 2/3/4/5	
6	Cualquier modo distinto de OFF / en espera de salida	Gire el selector a OFF	No es necesario pulsar ningún botón adicional; el producto se apaga inmediatamente	El producto se apaga
7	Modo V en espera/encendido continuo (alta/baja)	Mantener pulsado VIS	Salida momentánea de láser IR + iluminador IR a potencia alta/baja	Vuelve al estado anterior; el modo V permanece en espera/ encendido continuo
8	Modo V en espera/encendido continuo (alta/baja)	Doble pulsación en VIS	El modo láser IR + iluminador IR permanece encendido de forma continua (alta/baja)	Permanece encendido de forma continua; se apaga tras 5 min de inactividad
9	Modo I/L en espera/encendido continuo (alta/baja)	Mantener pulsado VIS	Salida momentánea del láser visible a potencia alta/baja	Vuelve al estado anterior; el modo I/L permanece en espera/encendido continuo
10	Modo I/L en espera/encendido continuo (alta/baja)	Doble pulsación en VIS	El láser visible a potencia alta/baja permanece encendido de forma continua	Permanece encendido de forma continua; se apaga tras 5 min de inactividad
11	Modo D en espera/encendido continuo(alta/baja)	Mantener pulsado VIS	Salida momentánea del láser visible a potencia alta/baja	Vuelve al estado anterior; el modo D permanece en espera/ encendido continuo
12	Modo D en espera/encendido continuo	Doble pulsación en VIS	El láser visible a potencia alta/baja permanece encendido de forma continua	Permanece encendido de forma continua; se apaga tras 5 min de inactividad

13	Producto encendido	Una pulsación en VIS	Apagado	Apagado
14	Producto apagado	VIS Single-Click	Parpadea brevemente y se apaga	Parpadea brevemente y se apaga
15	Interruptor remoto		Funciona de la misma manera que el botón FIRE.	

■ 6.2 Indicador luminoso

Modo	Estado normal	Estado del indicador
V	Verde	Se enciende o apaga según el estado de salida
OFF	Apagado	Apagado
I	Rojo	Se enciende o apaga según el estado de salida
L	Rojo	Se enciende o apaga según el estado de salida
D	Rojo	Se enciende o apaga según el estado de salida

7.Contenido del paquete

N.º	Artículo	Cant.
1	Dispositivo de puntería láser LS-TH3R	1
2	Interruptor de presión	1
3	Bolsa de nailon	1
4	Llave/herramienta combinada	1
5	Difusor de Ajuste Rápido	1
6	Paño de limpieza	1
7	Manual de usuario	1

8. Política de garantía

Garantía limitada de 24 meses

LASERSPEED ofrece una garantía limitada de 24 meses para el TH3R, contados a partir de la fecha original de compra.

La garantía cubre defectos de materiales y fabricación en condiciones normales de uso. Durante el período de garantía, LASERSPEED reparará o sustituirá, a su discreción, los productos que presenten defectos cubiertos por la garantía.

La garantía no cubre daños causados por uso indebido, instalación incorrecta, accidentes, modificaciones o reparaciones no autorizadas, desgaste normal ni daños relacionados con la batería.

Una vez finalizado el período de garantía, se ofrece un servicio de reparación de pago. Los costes de reparación se evaluarán en función del estado del producto y se confirmarán con el cliente antes de realizar el servicio.

Para solicitar un servicio de garantía o reparación, proporcione el número de serie del producto, el comprobante de compra y una descripción del problema.

Français

1. Avertissements et précautions



Le laser infrarouge de ce produit est de classe 1 et le laser de visée visible, de classe 3R. Ne pas regarder directement le faisceau laser !

⚠ AVERTISSEMENT

* Avant toute manipulation, vérifier que la chambre est vide et que la sûreté est enclenchée.
* Dans la fumée, la brume ou la pluie, le laser est plus facilement détectable par les dispositifs de vision nocturne ennemis. Éviter toute activation prolongée dans ces conditions.
* Avant d'inspecter la lentille de sortie optique, vérifier que le sélecteur de mode est sur OFF.
* Ne démonter aucun composant. Une manipulation incorrecte endommagera l'appareil et annulera la garantie.

⚠ ATTENTION

* Garder toutes les surfaces optiques en verre propres !
* Ne pas dépasser la plage normale des réglages de dérive et de hausse (W/E).
* Retirer la pile en cas d'inutilisation prolongée du produit.

2. Présentation du produit

Le LS-TH3R est un dispositif de visée laser tout-en-un à hautes performances. Compact, il offre des performances de niveau professionnel et une protection élevée contre les conditions ambiantes. Il est classé comme produit laser de classe 1.

Fonctions principales : visée laser visible à point unique, visée laser infrarouge à point unique, éclairage laser infrarouge, réglage du diamètre du faisceau IR, réglage de puissance haute/basse, bouton de commutation rapide et voyant LED d'état. Conçu pour un opérateur individuel, il assure une aide à la visée et un éclairage tactique de jour comme de nuit.

3. Description du produit

■ 3.1 Structure

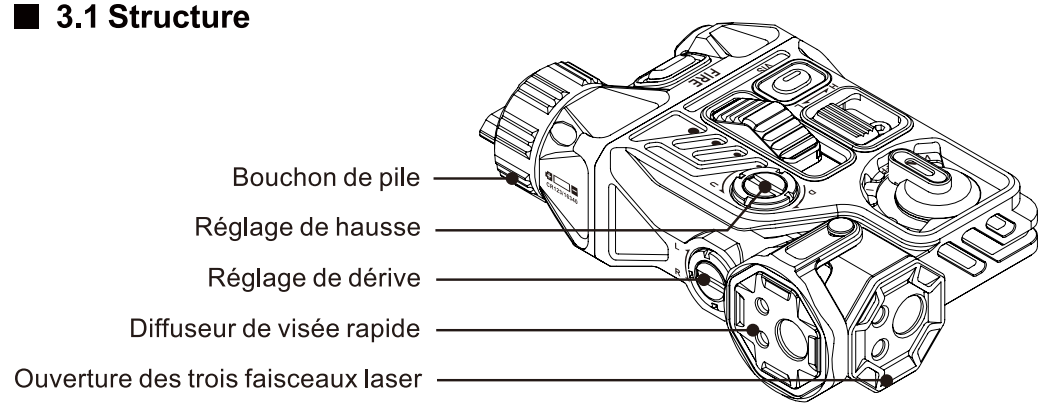

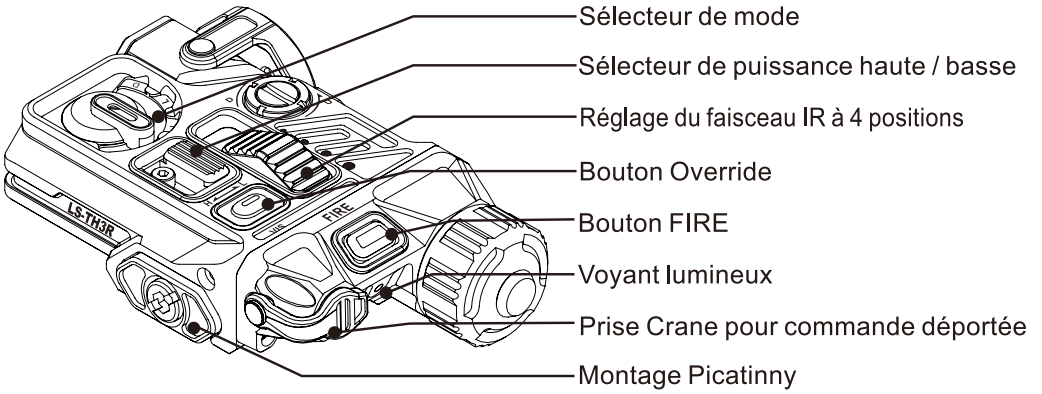

■ 3.2 Diffuseur de visée rapide

Une fois fixé, le diffuseur de visée rapide modifie le faisceau laser émis. Il élimine efficacement la lumière parasite et les réflexions spéculaires, améliore la précision de la visée laser et augmente la portée de l'éclairage IR.

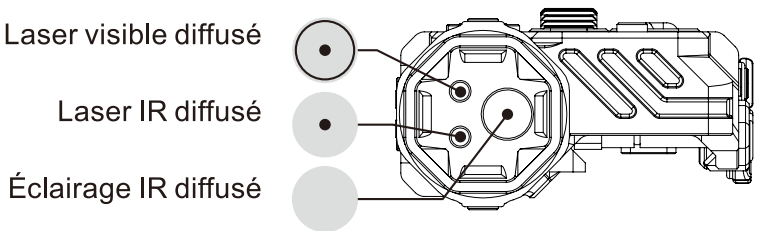

⚠ AVERTISSEMENT

* Ne pas retirer ni endommager la lentille du diffuseur de visée rapide. Une manipulation incorrecte peut altérer les performances du faisceau !

■ 3.3 Fonctions

Fonction	Repère	Description
Sélecteur / Positions	V	Laser visible
	OFF	Arrêt
	I	Laser IR
	L	Illuminateur IR
	D	Laser + illuminateur IR combinés
Réglage de puissance	H	Haute puissance
	L	Basse puissance
Commutation prioritaire	VIS	En mode V, maintenir le bouton VIS enfoncé ou effectuer un double appui pour activer le mode D. En mode I / L / D, maintenir le bouton VIS enfoncé ou effectuer un double appui pour activer le mode V.
Activation / Arrêt du mode actuel	FIRE	Double appui : marche/arrêt continu. Arrêt automatique après 5 minutes d'inactivité. Activation momentanée possible.
Réglage du faisceau IR	• • • •	Déplacer le curseur pour régler le diamètre du faisceau de l'illuminateur IR.
Commande déportée	⏻	Même fonction que le bouton FIRE.

4. Caractéristiques techniques

Longueur d'onde (visible)	515 ± 5 nm
Classe du laser visible	Classe 3R
Puissance du laser visible	Basse : 0,7 mW Haute : 5 mW
Divergence (laser visible)	＞0,8 mrad
Autonomie du laser visible	> 4 h (CR123)
Longueur d'onde laser IR	850 ± 15 nm
Classe du laser IR	Classe 1
Puissance du laser IR	0,7 mW
Longueur d'onde de l'illuminateur IR	850 ± 15 nm
Émetteur (illuminateur IR)	VCSEL
Classe de l'illuminateur IR	Classe 1
Puissance d'éclairage IR	< 0,7 mW
Positions de focalisation	2° 7° 12° 17°
Valeur d'un clic de réglage	0,3 mrad / 1 MOA
Plage de réglage	2°
Type de pile	1 × CR123A 3 V ou 1 × 16340 3,7 V
Température d'utilisation	-20 °C à 55 °C
Résistance aux chocs	1 200 G 20 Hz
Matériau du boîtier	6061-T6 Alliage d'aluminium + acier inoxydable 304
Étanchéité	IP68, à 2 m de profondeur pendant 1 h
Dimensions maximales	98 (L) × 57 (l) × 33 (H) mm / 3,86 (L) × 2,24 (l) × 1,30 (H) po

5. Installation

■ 5.1 Installation de la pile

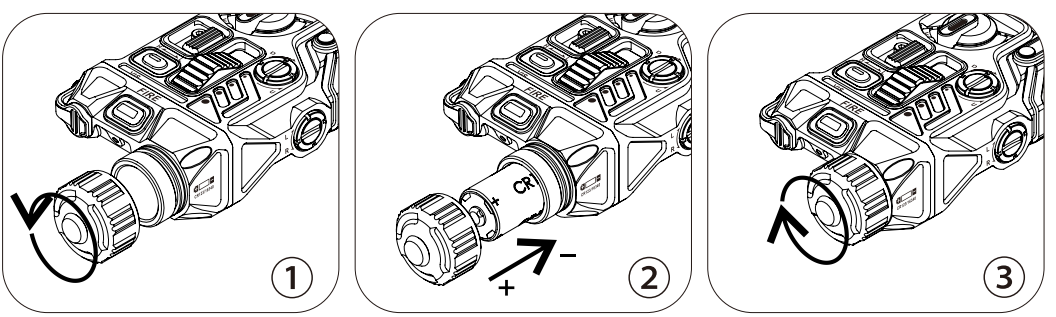

1. Dévissez le couvercle de la pile dans le sens antihoraire.
2. Insérez une pile CR123/16340, avec le pôle positif orienté vers l'extérieur.
3. Serrez le couvercle de la pile dans le sens horaire pour terminer l'installation.

■ 5.2 Montage de l’appareil

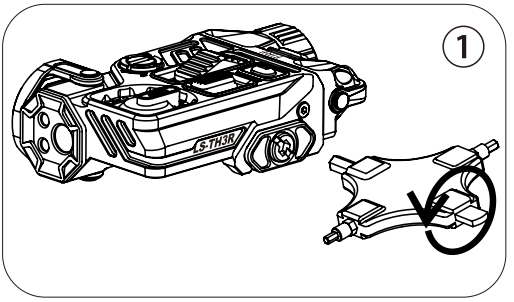

1. Avec la clé, desserrez la vis dans le sens antihoraire, puis placez l’appareil sur le rail.

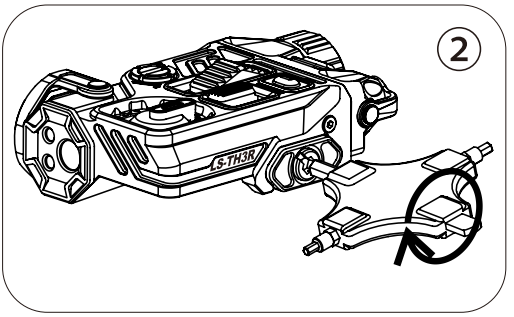

2. Avec la clé, serrez la vis dans le sens horaire pour terminer l’installation.

■ 5.3 Installation de la commande déportée

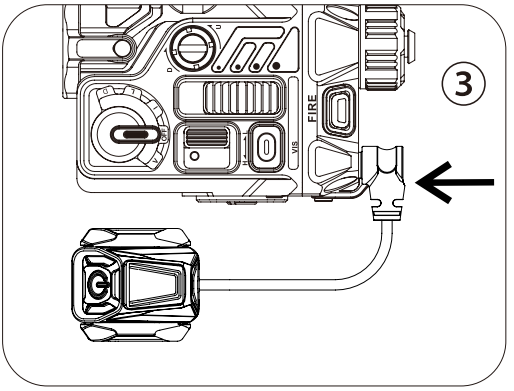

Ouvrez le bouchon du port arrière et enfoncez la fiche de la commande déportée à fond. Desserrez les vis de la platine de fixation, placez la commande à l’endroit voulu sur le rail, puis serrez les vis pour terminer l’installation.

⚠ ATTENTION

* Refermez fermement le bouchon en caoutchouc lorsque la commande déportée n’est pas utilisée. Sinon, le niveau d’étanchéité de l’appareil sera réduit !

6. Utilisation

■ 6.1 Utilisation des boutons

	État du sélecteur	Mode opératoire	Pendant l'appui / Émission immédiate	Après relâchement / État après l'action
1	OFF / Aucune émission	Toute action sur tout bouton	Aucune émission	Aucune émission
2	Hors OFF / En attente d'émission	Double appui rapide sur FIRE	Émission continue du mode sélectionné	Émission continue ; arrêt après 5 min d'inactivité
3	Hors OFF / En attente d'émission	Si l'appareil émet : appui simple sur FIRE	Arrêt de la fonction	Retour en veille
4	Hors OFF / En attente d'émission	Si l'appareil n'émet pas : appui bref ou maintenu sur FIRE	Émission momentanée du mode sélectionné	Arrêt de l'émission ; retour en veille
5	Hors OFF / En attente d'émission	Allumé ou éteint, après changement de mode	Extinction ; répéter l'action indiquée aux lignes 2/3/4/5	
6	Hors OFF / En attente d'émission	Tournez le sélecteur de mode sur OFF	Aucun appui supplémentaire : l'appareil s'éteint immédiatement	Appareil éteint
7	Mode V en veille / en continu (haute/basse)	Maintenez VIS	Laser IR + illuminateur IR : émission momentanée à puissance haute/basse	Rétablissement de l'état précédent ; le mode V reste en veille ou en émission continue
8	Mode V en veille / en continu (haute/basse)	Double appui sur VIS	Laser IR + illuminateur IR : émission continue (puissance haute /basse)	Émission continue ; arrêt après 5 min d'inactivité
9	Mode I/L en veille / en continu (haute/basse)	Maintenez VIS	Laser visible : émission momentanée à puissance haute/basse	Rétablissement de l'état précédent ; le mode I/L reste en veille ou en émission continue
10	Mode I/L en veille / en continu (haute/basse)	Double appui sur VIS	Laser visible : émission continue à puissance haute/basse	Émission continue ; arrêt après 5 min d'inactivité
11	Mode D en veille / en continu (haute/basse)	Maintenez VIS	Laser visible : émission momentanée à puissance haute/basse	Rétablissement de l'état précédent ; le mode D reste en veille ou en émission continue
12	Mode D en veille / en continu	Double appui sur VIS	Laser visible : émission continue à puissance haute/basse	Émission continue ; arrêt après 5 min d'inactivité

13 Appareil allumé	Un appui sur VIS	Éteint	Éteint
14 Appareil éteint	Un appui sur VIS	Bref éclair, puis extinction	Bref éclair, puis extinction
15 Commande déportée		Même fonction que le bouton FIRE.	

■ 6.2 Voyant

Mode	État normal	État du voyant
V	Vert	S'allume ou s'éteint selon l'état de l'émission
OFF	Éteint	Éteint
I	Rouge	S'allume ou s'éteint selon l'état de l'émission
L	Rouge	S'allume ou s'éteint selon l'état de l'émission
D	Rouge	S'allume ou s'éteint selon l'état de l'émission

7. Contenu de l'emballage

N°	Désignation	Qté.
1	Dispositif de visée laser LS-TH3R	1
2	Interrupteur de pression	1
3	Pochette en nylon	1
4	Clé multifonction	1
5	Diffuseur de Visée Rapide	1
6	Chiffon de nettoyage	1
7	Manuel d'utilisation	1

8. Politique de garantie

Garantie limitée de 24 mois

LASERSPEED offre une garantie limitée de 24 mois pour le TH3R à compter de la date d'achat initiale.

La garantie couvre les défauts de matériaux et de fabrication dans des conditions normales d'utilisation. Pendant la période de garantie, LASERSPEED réparera ou remplacera, à sa discrétion, tout produit présentant un défaut couvert par la garantie.

La garantie ne couvre pas les dommages résultant d'une mauvaise utilisation, d'une installation incorrecte, d'un accident, d'une modification ou d'une réparation non autorisée, de l'usure normale ou de dommages liés à la batterie.

Après l'expiration de la période de garantie, un service de réparation payant est disponible. Les frais de réparation seront évalués en fonction de l'état du produit et confirmés avec le client avant toute intervention.

Pour toute demande de garantie ou de réparation, veuillez fournir le numéro de série du produit, une preuve d'achat et une description du problème.

1.التحذيرات والاحتياطات



ءيُصنَّف ليزر الأشعة تحت الحمراء في هذا المنتج ضمن الفئة 1 ، بينما يُصنَّف ليزر التصويب المرئي ضمن الفئة 3R. لا تنظر مباشرةً إلى شعاع الليزر!

⚠ تحذير

* قبل أي إجراء، تأكد من خلو حجرة السلاح من الذخيرة ومن تفعيل آلية الأمان.
* عند استخدام الجهاز في الدخان أو الضباب أو المطر، يكون الليزر أكثر عرضةً للكشف بواسطة أجهزة الرؤية الليلية المعادية. تجنّب تشغيله لفترات طويلة في هذه الظروف.
* قبل فحص عدسة خروج الضوء، تأكد من ضبط مفتاح اختيار وضع التشغيل على وضع الإيقاف (OFF).
* لا تفكّك أيًّا من مكوّنات المنتج.يؤدي التعامل غير الصحيح إلى تلف الجهاز وإبطال الضمان.

⚠ تنبيه

* حافظ على نظافة جميع الأسطح الزجاجية البصرية!
* لا تُفرِط في ضبط الانحراف الأفقي والارتفاع (W/E).التزم بنطاق الضبط العادي.
* أخرج البطارية إذا لم تكن تنوي استخدام المنتج لفترة طويلة.

2.نظرة عامة على المنتج

جهاز LS-TH3R هو جهاز تصويب ليزري متكامل وعالي الأداء. يتميز بحجمه المدمج وأدائه الاحترافي و مستوى عالٍ من الحماية من العوامل البيئية، ويُصنَّف كمنتج ليزر من الفئة 1.

الوظائف الرئيسية: التصويب بليزر مرئي أحادي النقطة، والتصويب بليزر الأشعة تحت الحمراء أحادي النقطة، و الإضاءة بليزر الأشعة تحت الحمراء، وضبط حجم بقعة مُضيء الأشعة تحت الحمراء، وضبط قدرة الليزر بين مستويين مرتفع ومنخفض، وزر للتبديل السريع بين الوظائف،
ومؤشر LED لحالة الوظائف. صُمِّم الجهاز للاستخدام الفردي، ويوفر المساعدة في التصويب والإضاءة التكتيكية للعمليات النهارية والليلية .

3.التعريف بالمنتج

■ 3.1 البنية

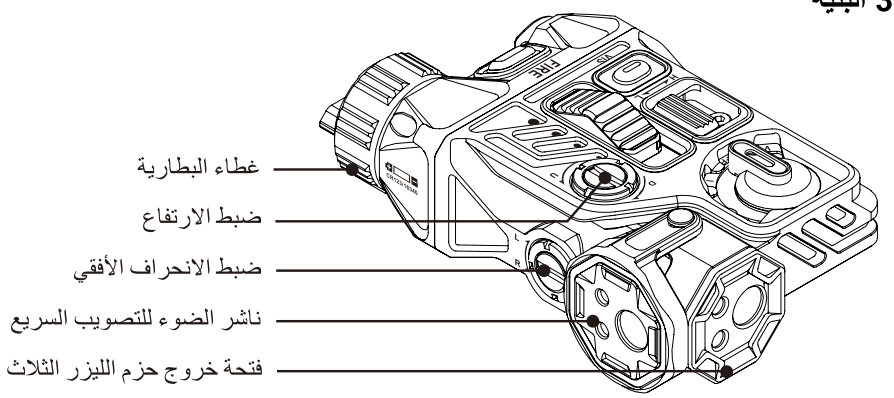

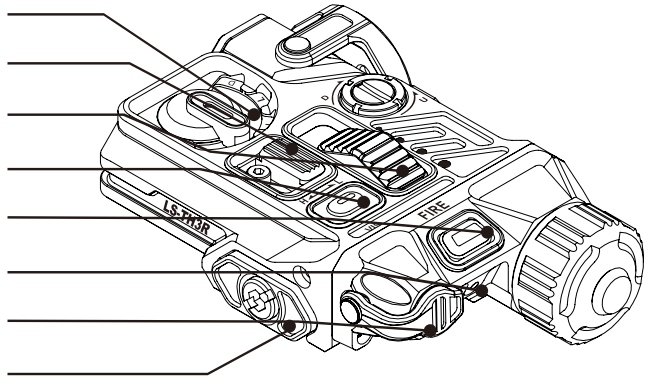

■ 3.2 ناشر الضوء للتصويب السريع

بعد تثبيت ناشر الضوء للتصويب السريع، يتغير نمط خرج الليزر تبعًا لذلك. ويمكنه إزالة الضوء الشارد والانعكاسات المرآتية بفاعلية، وتحسين دقة التصويب بالليزر، وزيادة مدى الإضاءة بالأشعة تحت الحمراء.

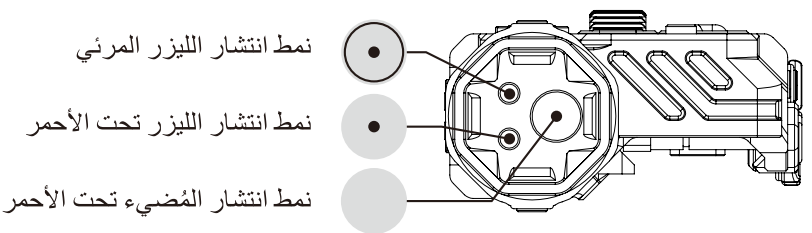

⚠ تحذير

* لا تنزع عدسة ناشر الضوء للتصويب السريع أو تتلفها.
قد يؤثر التعامل غير الصحيح في أداء الشعاع!

■ 3.3 الوظائف

الوصف	الرمز	الوظيفة
الليزر المرئي	V	المفتاح / أوضاع التشغيل
إيقاف التشغيل	OFF	
ليزر الأشعة تحت الحمراء	I	
مُضيء الأشعة تحت الحمراء	L	
الليزر + مُضيء الأشعة تحت الحمراء معًا	D	
قدرة عالية	H	ضبط القدرة
قدرة منخفضة	L	
في الوضع V، اضغط مطولًا أو مرتين متتاليتين على زر VIS لتفعيل الوضع D. وفي الأوضاع I / L / D، اضغط مطولًا أو مرتين متتاليتين على زر VIS لتفعيل الوضع V.	VIS	التجاوز
اضغط مرتين لتشغيل الخرج المستمر أو إيقافه. إيقاف تلقائي بعد 5 دقائق من عدم الاستخدام. يدعم التشغيل اللحظي.	FIRE	تشغيل / إيقاف الوضع الحالي
حرّك مفتاح ضبط التركيز لضبط حجم شعاع مُضيء الأشعة تحت الحمراء.	• • • •	ضبط بقعة المُضيء تحت الأحمر
يؤدي الوظيفة نفسها التي يؤديها زر FIRE.	⏻	التحكم بالمفتاح عن بُعد

4. المواصفات الفنية

515 ± 5 nm	الطول الموجي لليزر المرئي
الفئة 3R	فئة الليزر المرئي
قدرة منخفضة 0.7mW قدرة عالية 5mW	قدرة الليزر المرئي
＞0.8 MRAD	تباعد شعاع الليزر المرئي
> 4 h (CR123)	زمن تشغيل الليزر المرئي
850 ± 15 nm	الطول الموجي لليزر الأشعة تحت الحمراء
الفئة 1	فئة ليزر الأشعة تحت الحمراء
0.7 mW	قدرة ليزر الأشعة تحت الحمراء
850 ± 15 nm	الطول الموجي لمُضيء الأشعة تحت الحمراء
VCSEL	نوع باعث مُضيء الأشعة تحت الحمراء
الفئة 1	فئة ليزر مُضيء الأشعة تحت الحمراء
< 0.7 mW	قدرة مُضيء الأشعة تحت الحمراء
2° 7° 12° 17°	مستويات التركيز
0.3 MRAD / 1 MOA	قيمة كل نقرة ضبط
2°	نطاق الضبط
3 V CR123A×1 أو 3.7 V 16340 × 1	نوع البطارية
-20 °C~55 °C	درجة حرارة التشغيل
1200G 20 HZ	مقاومة الصدمات
سبيكة ألومنيوم6061 + فولاذ مقاوم للصدأ 304	مادة الهيكل
IP168 ،عمق 2 m لمدة ساعة واحدة	مقاومة الماء
98 (طول) 57x (عرض) 33x (ارتفاع) / mm 3.86 (طول) 2.24x (عرض) 1.30x (ارتفاع) in	الأبعاد القصوى

5. لتركيب

■ 5.1 تركيب البطارية

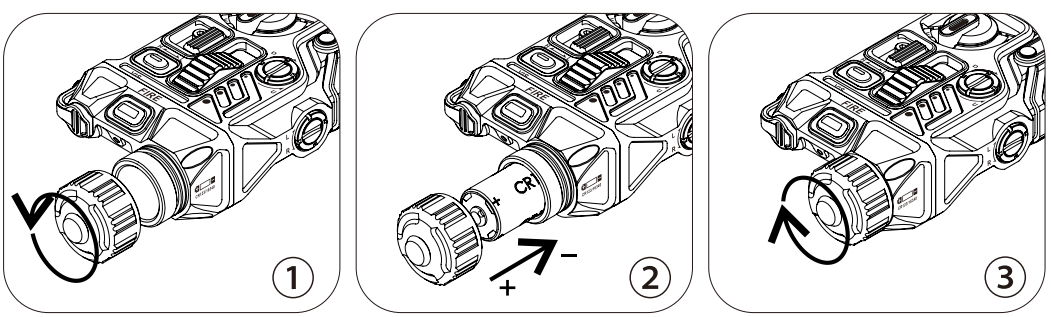

1 فكّ غطاء البطارية بتدويره عكس اتجاه عقارب الساعة.

2 أدخل بطارية واحدة من نوع CR123/16340 بحيث يكون القطب الموجب متجهًا إلى الخارج.

3 أحكم ربط غطاء البطارية بتدويره في اتجاه عقارب الساعة لإتمام التركيب.

■ 5.2 تركيب الجهاز

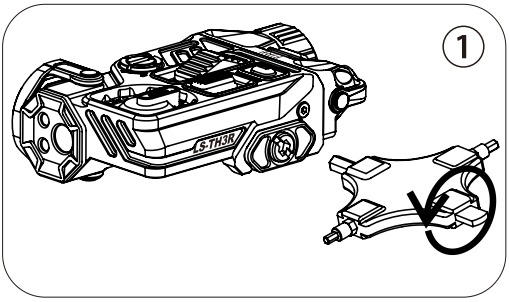

1 استخدم مفتاح الربط لإرخاء المسمار بتدويره عكس اتجاه عقارب الساعة، ثم ضع الجهاز على سكة التثبيت.

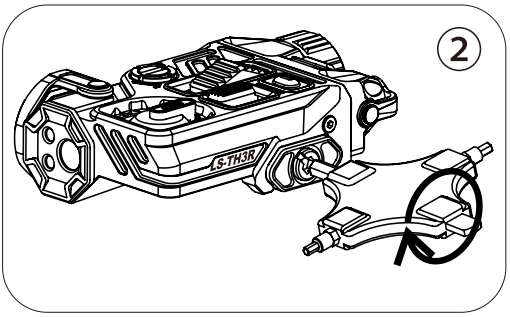

2 استخدم مفتاح الربط لإحكام ربط المسمار بتدويره في اتجاه عقارب الساعة لإتمام التركيب.

■ 5.3 تركيب مفتاح الضغط

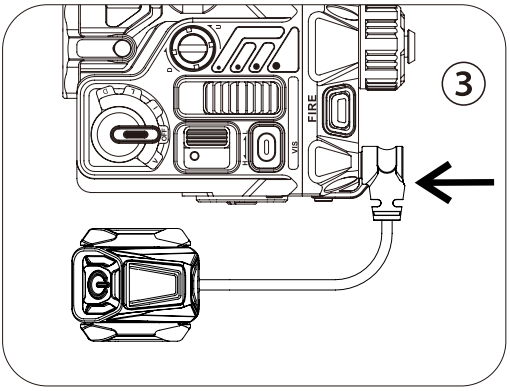

لتركيب مفتاح الضغط، افتح سدادة المنفذ الخلفي، وأدخل قابس مفتاح الضغط بالكامل في المنفذ، ثم أرخِ مسامير لوحة التثبيت، وثبّت المفتاح في موضعٍ مناسب على سكة التثبيت، وأحكم ربط المسامير لإتمام التركيب.

⚠ تنبيه

* ثبّت سدادة المنفذ المطاطية بإحكام عند عدم استخدام مفتاح الضغط. وإلا، فستنخفض درجة مقاومة الجهاز للماء!

6. شغيل

■ 6.1 تشغيل الأزرار

	حالة مفتاح اختيار الوضع	طريقة التشغيل	أثناء الضغط على الزر/ الخرج الفوري	بعد تحرير الزر/ الحالة بعد التشغيل
1	OFF / لا يوجد خرج	أي زر / أي إجراء	لا يوجد خرج	لا يوجد خرج
2	أي وضع غير OFF / بانتظار الخرج	ضغطتان سريعتان على FIRE	يُفعَّل الوضع المحدد بالمفتاح بصورة مستمرة	يستمر التشغيل؛ ويتوقف بعد 5 دقائق دون أي إجراء
3	أي وضع غير OFF / بانتظار الخرج	أثناء الخرج: ضغطة واحدة على FIRE	تتوقف الوظيفة	يعود الجهاز إلى وضع الاستعداد
4	أي وضع غير OFF / بانتظار الخرج	دون خرج: ضغطة واحدة / ضغط مطوّل على FIRE	يُفعَّل الوضع المحدد بالمفتاح لحظيًا	يتوقف الخرج؛ ويعود الجهاز إلى وضع الاستعداد
5	أي وضع غير OFF / بانتظار الخرج	بعد تغيير الوضع، سواء كان الجهاز يعمل أم لا	يتوقف الجهاز؛ كرر الإجراء الموضح في الصفوف 2/3/4/5	
6	أي وضع غير OFF / بانتظار الخرج	أدر مفتاح الوضع إلى FIRE	لا يلزم الضغط على أي زر آخر؛ يتوقف الجهاز فورًا	ينطفئ الجهاز
7	الوضع V: استعداد / تشغيل مستمر (عالية / منخفضة)	ضغط مطوّل على VIS	خرج لحظي لليزر الأشعة تحت الحمراء ومُضيئها بقدر ة عالية / منخفضة	يعود إلى الحالة السابقة؛ ويبقى الوضع V في الاستعداد / التشغيل المستمر
8	الوضع V: استعداد / تشغيل مستمر (عالية / منخفضة)	ضغطتان على VIS	تشغيل مستمر لليزر الأشعة تحت الحمراء ومُضيئها (قدرة عالية / منخفضة)	يستمر التشغيل؛ ويتوقف بعد 5 دقائق دون أي إجراء
9	الوضع I/L: استعداد / تشغيل مستمر (عالية / منخفضة)	ضغط مطوّل على VIS	خرج لحظي لليزر المرئي بقدرة عالية / منخفضة	يعود إلى الحالة السابقة؛ ويبقى الوضع I/L في الاستعداد / التشغيل المستمر
10	الوضع I/L: استعداد / تشغيل مستمر (عالية / منخفضة)	ضغطتان على VIS	تشغيل مستمر لليزر المرئي بقدرة عالية / منخفضة	يستمر التشغيل؛ ويتوقف بعد 5 دقائق دون أي إجراء
11	الوضع D: استعداد / تشغيل مستمر (عالية / منخفضة)	ضغط مطوّل على VIS	خرج لحظي لليزر المرئي بقدرة عالية / منخفضة	يعود إلى الحالة السابقة؛ ويبقى الوضع D في الاستعداد / التشغيل المستمر
12	الوضع D: استعداد / تشغيل مستمر	ضغطتان على VIS	تشغيل مستمر لليزر المرئي بقدرة عالية / منخفضة	يستمر التشغيل؛ ويتوقف بعد 5 دقائق دون أي إجراء

متوقف	متوقف	ضغطة واحدة على VIS	الجهاز قيد التشغيل	13
يومض لفترة وجيزة، ثم ينطفئ	يومض لفترة و جيزة، ثم ينطفئ	ضغطة واحدة على VIS	الجهاز متوقف	14
	يؤدي الوظيفة نفسها التي يؤديها زر FIRE.		مفتاح الضغط	15

■ 6.2 المؤشر الضوئي

حالة المؤشر	الحالة العادية	الوضع
يضيء أو ينطفئ تبعًا لحالة الخرج	أخضر	V
منطفئ	منطفئ	OFF
يضيء أو ينطفئ تبعًا لحالة الخرج	أحمر	I
يضيء أو ينطفئ تبعًا لحالة الخرج	أحمر	L
يضيء أو ينطفئ تبعًا لحالة الخرج	أحمر	D

7. محتويات العبوة

الكمية	الصنف	الرقم
1	جهاز التصويب الليزري LS-TH3R	1
1	مفتاح الضغط	2
1	حقيبة نايلون	3
1	مفتاح ربط متعدد الوظائف	4
1	ناشر التصويب السريع	5
1	قطعة قماش للتنظيف	6
1	دليل المستخدم	7

8. سياسة الضمان

ضمان محدود لمدة 24 شهرًا

تقدم LASERSPEED ضمانًا محدودًا لمدة 24 شهرًا لجهاز TH3R، يبدأ من تاريخ الشراء الأصلي.

يغطي الضمان عيوب المواد والتصنيع في ظروف الاستخدام العادي. وخلال فترة الضمان، تقوم LASERSPEED، وفقًا لتقديرها، بإصلاح المنتجات المعيبة أو استبدالها.

لا يغطي الضمان الأضرار الناتجة عن سوء الاستخدام، أو التركيب غير الصحيح، أو الحوادث، أو التعديل أو الإصلاح غير المصرح به، أو التآكل الطبيعي، أو الأضرار المرتبطة بالبطارية.

بعد انتهاء فترة الضمان، تتوفر خدمة إصلاح مدفوعة. ويتم تقييم تكلفة الإصلاح وفقًا لحالة المنتج، ثم تأكيدها مع العميل قبل بدء الخدمة.

لطلب خدمة الضمان أو الإصلاح، يُرجى تقديم الرقم التسلسلي للمنتج، وإثبات الشراء، ووصف للمشكلة.



LS-TH3R